SV10-23 兩通常開式錐閥 2-Way, Normally Open ,Poppet

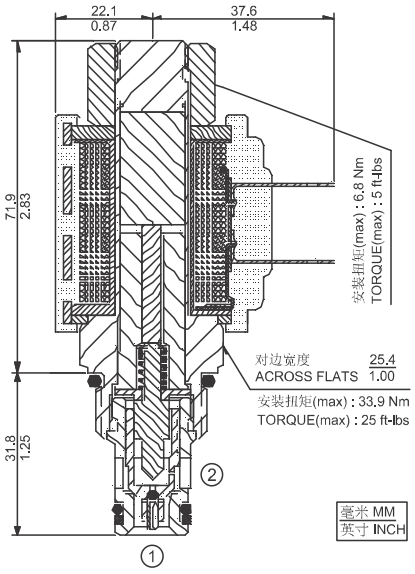

描述 DESCRIPTION

電磁驅動、2通常開、導控座閥式、液壓螺紋插裝閥，用作低泄漏截止和負載保持應用。

A solenoid-operated, 2-way, normally open, poppet-type, screw-in hydraulic cartridge valve, designed for low leakage blocking and load holding applications.

工作原理 OPERATION

斷電時,**SV10-23**的閥芯提升,從而允許油液從 ② 流向 ①。同時,油液還可以從 ① 流向 ②。

通電后,插件用作單向閥,在克服電磁力后（所需壓力爲3.4至10.3 bar [50至150 psi] ）,允許油液從 ① 流向 ②，同時截止從 ② 流向 ①。

When de-energized, the **SV10-23** poppet lifts to open flow from ② to ①. Flow is also open from ① to ②.

When energized, the cartridge acts as a check valve, allowing flow from ① to ②, while blocking flow from ② to ① after overcoming the solenoid force (requires 3.4 to 10.3 bar [50 to 150 psi]).

特性 SPECIFICATIONS

符號 **SYMBOL**	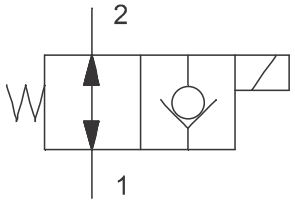
工作壓力 **PRESSURE**	207 bar 3000 psi
流量 **FLOW**	57 L/min 15 gpm
內漏 **LEAKAGE**	≤ 0.15 ml/min（3 drops/min） at 207 bar (3000 psi)
密封材料/溫度範圍 **SEAL MATERIAL/ TEMPERATURE**	丁腈橡膠 -30℃ ～ +100℃ BUNA-N -20℉ ～ +210℉ 氟橡膠 -20℃ ～ +150℃ VITON -4℉ ～ +330℉
綫圈額定負載 **COIL DUTY RATING**	可在8 5%至115%的額定電壓範圍內連續工作 CONTINUOUS FROM 85% TO 115% OF NOMINAL VOLTAGE
過濾 **FILTRATION**	≤ 25 MICRONS
介質 **FLUID**	礦物油或具有潤滑作用的合成油 MINERAL OIL OR SYNTHETIC FLUID WITH LUBRICANT PROPERTIES
粘度 **VISCOSITY**	10.8～420 cSt 50～2000 ssu
閥孔 **CAVITY**	VC10-2

性能（只針對插件） TYPICAL PERFORMANCE（Cartridge only）

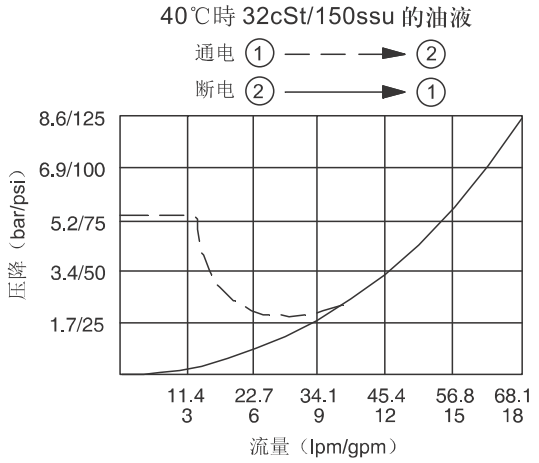

訂貨型號 HOW TO ORDER

SV10 – 23 ___ – ___ – ___ ___

選項 Option
無 None
S: 150μ 過濾網 150μ Screen

密封材料 Seal Material
N: 丁腈橡膠 Buna-N
V: 氟橡膠 Viton

綫圈電壓 Coil Voltage
0: 無綫圈
12: DC 12V
24: DC 24V
115: AC 115V
230: AC 230V

綫圈終端 Coil Termination
DG: DIN43650
DL: 導綫 Leadwires
DR: Deutsch DT04-2P
AG: DIN43650
AP: 1/2 英寸導綫管 1/2 in. Conduit